DÉTECTEUR DE FUMÉE OPTIQUE SÉRIE MARINA

AE/M-OPH

Description

Détecteur de fumée optique certifié marine.
Double LED pour une visualisation à 360 °.
Conception élégante et discrète.
Comprend une sortie d'indicateur à distance qui est activée lorsque le détecteur entre en alarme, avec cet équipement secondaire de sortie tel que des voyants lumineux ou bases de relais.

Dimensions

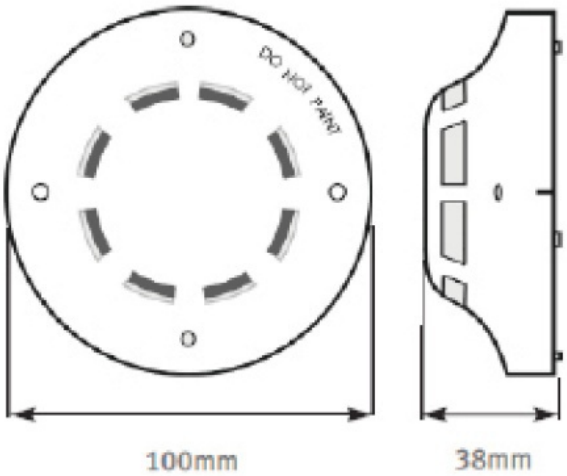

Base de la série marine AE/M-BH

Base standard pour la gamme de détecteurs marins.
Sans électronique avec bornes en acier inoxydable.
Conception élégante et discrète.

CARACTÉRISTIQUES TECHNIQUES	
Puissance (tension):	15 - 30V DC
Consommation en veille:	35uA
Consommation en alarme:	40mA
Degré de protection:	IP42
Température de fonctionnement:	-25 ° C / + 70 ° C
Humidité maximale:	95% - Sans condensation

CERTIFICATIONS	
Certification:	MED por Germanischer Lloyd (GL)
Número Certification:	20 278 - 04 HH